HERRALUM®
líder en herrajes para aluminio y vidrio

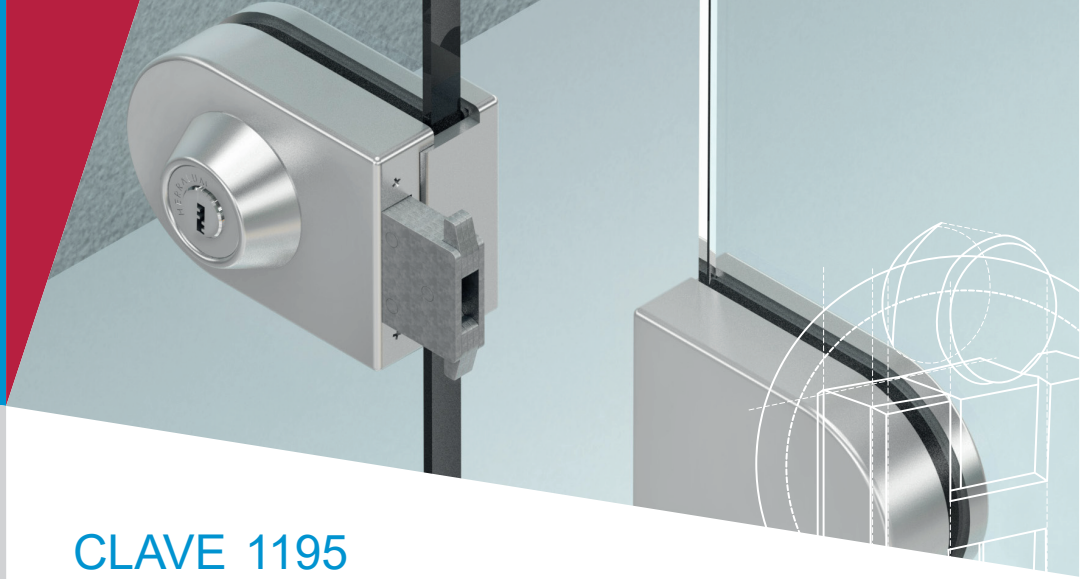

Acabado: Cromado y satinado

Material: Acero inoxidable

Múltiplo: 1 pz

Grosor de cristal: Para cristal de 8 a 12mm de espesor

Características Especiales: *No usar limpiadores base cloro, recomendable usar limpiador 138010100.

Aditamentos: Incluye juego de llaves.

# CLAVE 1195
# CHAPA PUERTO MADERO

Chapa Puerto Madero de gancho Con llave-mariposa para puerta corrediza de vidrio templado. Gancho pasador fabricado en acero templado con acabado galvanizado. *Compatible con contra 1196.

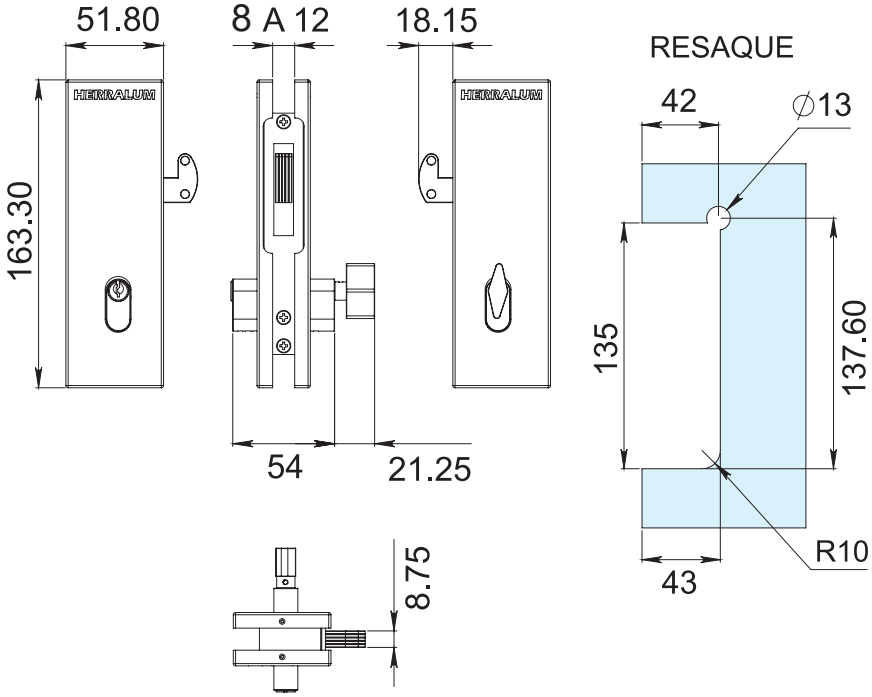




DERECHOS RESERVADOS
Herralum Industrial S.A. de C.V.
Calle 4 No.10557 Parque Industrial El Salto
C.P. 45680 El Salto, Jal.
Tel. (33) 3666 0312