HERRALUM®
líder en herrajes para aluminio y vidrio

Satinado
Acabado

Acero inoxidable AISI 304
Material

1pz
Múltiplo

100kg por pieza
Capacidad de carga

Para cristal de 9 a 12mm de espesor
Grosor de cristal

*No usar limpiadores base cloro, recomendable usar limpiador 138010100.
Atención

CLAVE 2324025SA
POSTE MONTERREY CUADRADO DE 25CM

Poste Monterrey cuadrado de 25cm de largo con tubo de 3x3cm calibre 20 para barandales de cristal templado. Cuenta con sistema de sujeción con tuerca remachable. Recomendable instalar en cristales con una altura máxima de 1.20m y con una separación no mayor a 1.50m entre postes. *Anclar a piso con taquete expansivo. **Incluye tornillería.

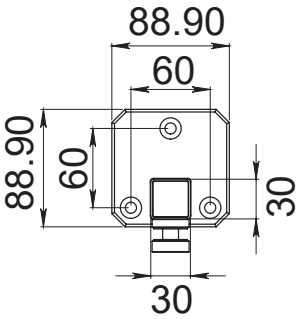

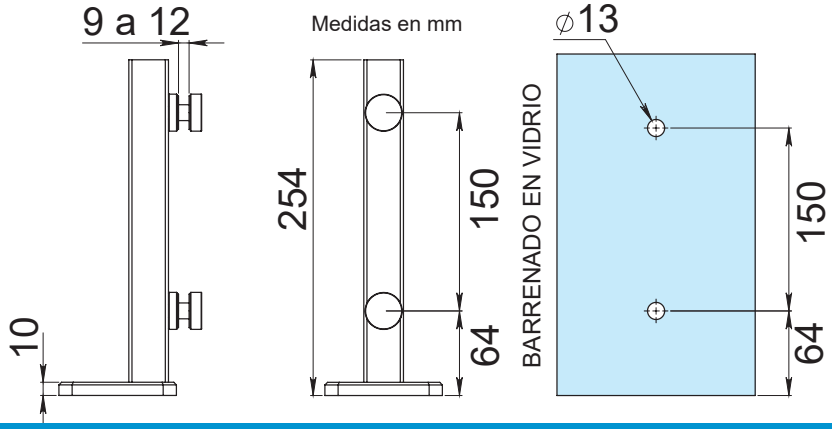

DERECHOS RESERVADOS
Herralum Industrial S.A. de C.V.
Calle 4 No.10557 Parque Industrial El Salto
C.P. 45680 El Salto, Jal.
Tel. (33) 3666 0312