HERRALUM®
líder en herrajes para aluminio y vidrio

Acabado

Café,
blanco, gris y
negro.

Material

Cuerpo y pasador
en zamak con base
de polipropileno

Múltiplo

10pz

Características
Especiales

*Instalar con pija
de acero inoxidable

Aditamentos

Incluye tornillería.

CLAVE 2192
PASADOR MORELIA

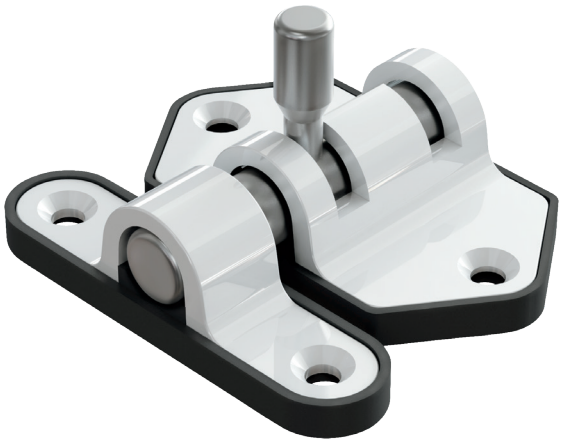

Pasador Morelia tipo
Rombo para puertas
abatibles de cancel de
baño ó mosquitero.

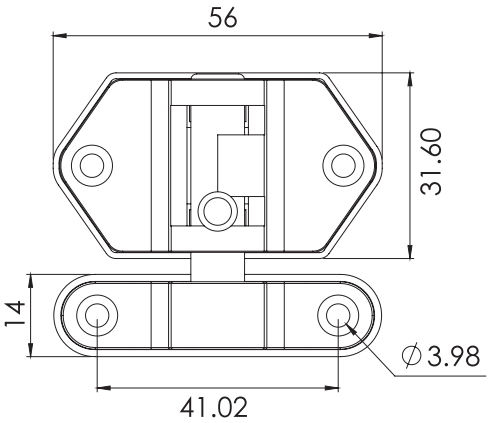

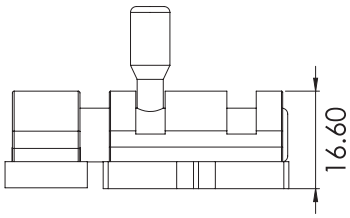

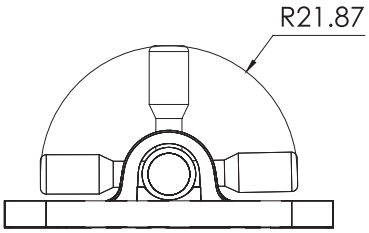

www.herralum.com

DERECHOS RESERVADOS
Herralum Industrial S.A. de C.V.
Calle 4 No.10557 Parque Industrial El Salto
C.P. 45680 El Salto, Jal.
Tel. (33) 3666 0312