HERRALUM®
líder en herrajes para aluminio y vidrio

Natural
Acabado

Aluminio
Material

20pz
Múltiplo

Para cristal de 6mm de espesor
Grosor de cristal

CLAVE 2110
CONECTOR “L” DE ALUMINIO

Conector “L” de aluminio, compatible con opresor 2109. El vidrio no requiere perforación. *No incluye tornillería.

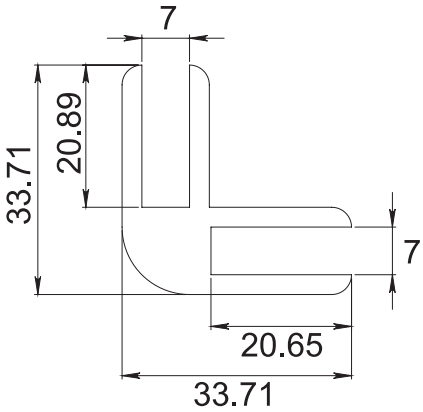

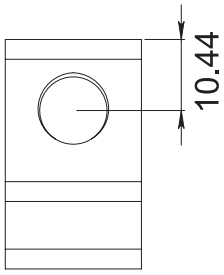

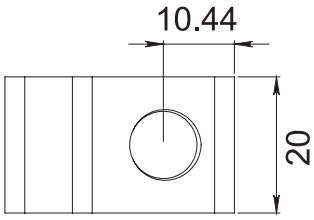

www.herralum.com

DERECHOS RESERVADOS
Herralum Industrial S.A. de C.V.
Calle 4 No.10557 Parque Industrial El Salto
C.P. 45680 El Salto, Jal.
Tel. (33) 3666 0312