HERRALUM®
líder en herrajes para aluminio y vidrio

Cromado y satinado
Acabado

Zamak
Material

10pz
Múltiplo

Para cristal de 8 a 12mm de espesor
Grosor de cristal

*No usar limpiadores base cloro, recomendable usar limpiador 138010100.
Características Especiales

CLAVE 1445
CONECTOR RECTO P/ FIJACIÓN CENTRAL DE VIDRIO

Conector recto para fijación central de vidrio templado.
*Fijar a muro con taquete expansivo.

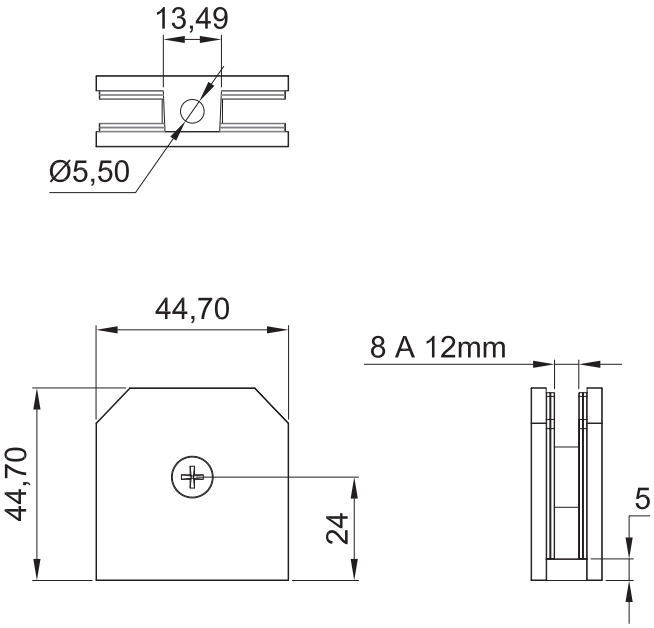

DETALLE DE RESAQUES

RESAQUE A PAÑO DEL MURO/PISO

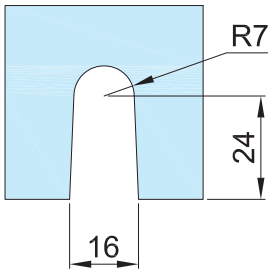

SOBRE LA BASE DEL HERAJE

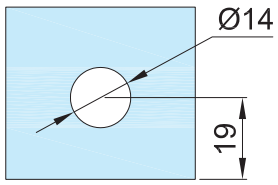

www.herralum.com

DERECHOS RESERVADOS
Herralum Industrial S.A. de C.V.
Calle 4 No.10557 Parque Industrial El Salto
C.P. 45680 El Salto, Jal.
Tel. (33) 3666 0312