HERRALUM®
líder en herrajes para aluminio y vidrio

Cromado, satinado y negro
Acabado

Aluminio
Material

10pz
Múltiplo

Para cristal de 8 a 10mm de espesor
Grosor de cristal

*No usar limpiadores base cloro, recomendable usar limpiador 138010100.
Características Especiales

El vidrio no ocupa perforación.
Atención

CLAVE 1275
CONECTOR CORTO MURO A VIDRIO PAIPID

Conector corto Paipid muro a vidrio, con un tornillo para fijación a vidrio y dos a muro; cuenta con opresores con punta plástica. Instalar un conector a 1.50m de separación máxima.

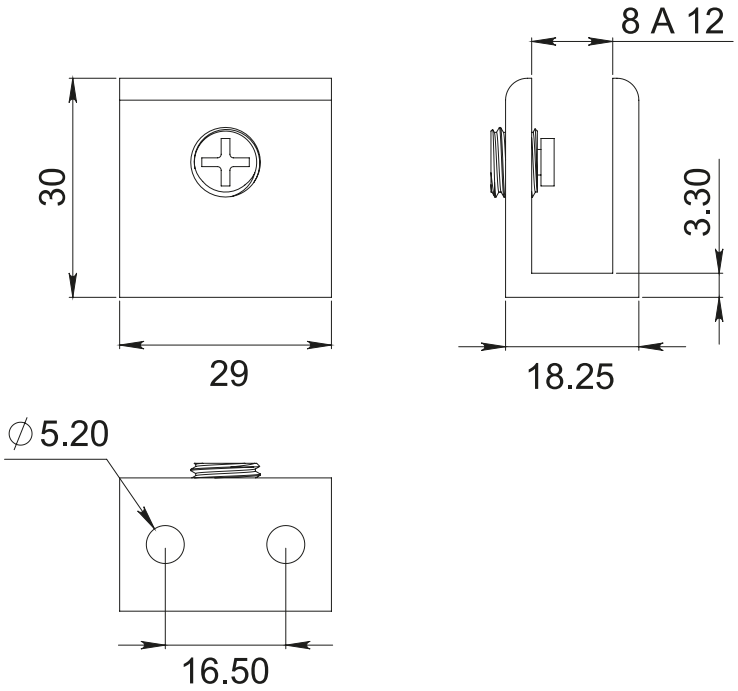

DERECHOS RESERVADOS
Herralum Industrial S.A. de C.V.
Calle 4 No.10557 Parque Industrial El Salto
C.P. 45680 El Salto, Jal.
Tel. (33) 3666 0312