Línea: CRISTAL

Alzado:

Modelo:	GLR6312

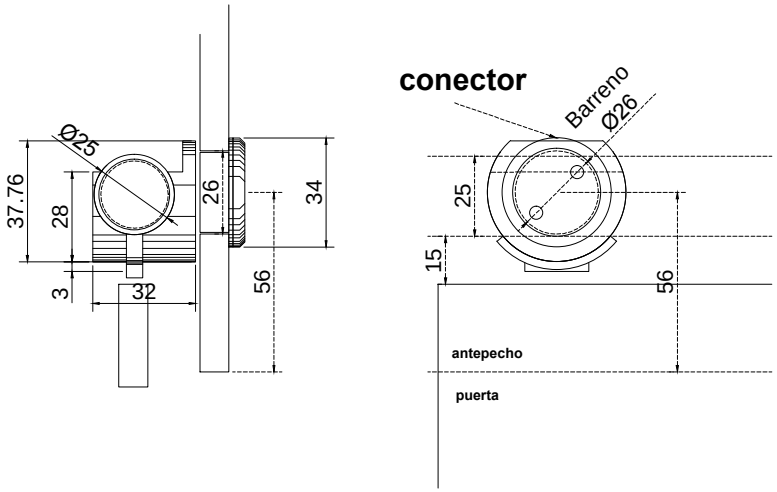

GLR 6312

1/1

GALIER
HERRAJES PARA CRISTAL TEMPLADO

Fichas técnicas:

Modelo:	GLR6312
Material:	Acero inoxidable
Acabado:	Satinado
Fijación:	Muro/ vidrio
Peso Max:	1 cada 30 cm.
Escala	sin escala
Medidas:	milímetros
Especificación:	versión Sept. 2016

Conector de anclaje lateral, vidrio - tubo para sistema de puertas corredizas.