Línea: ELITE

Alzado:

Modelo:	BRK3505C

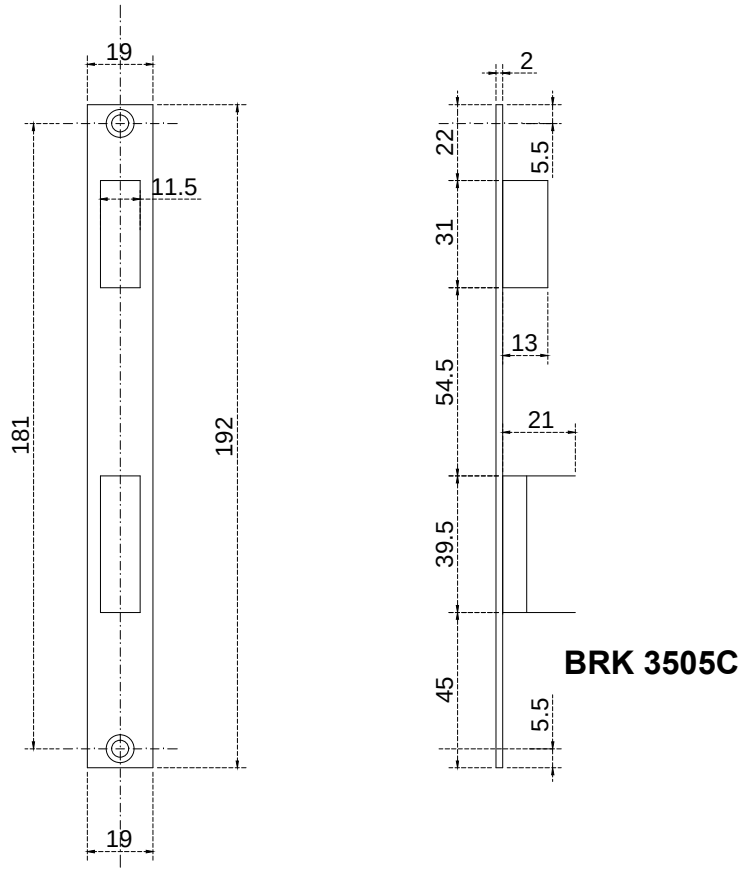

Fichas técnicas:

Modelo:	BRK3505C
Material:	Acero inoxidable
Acabado:	Satinado
Fijación:	Muro-cristal
Peso Max:	N/A
Escala	1:1
Medidas mm.:	xxxx
Especificación:	versión Julio 2015

Contra a muro, para chapa BRK3505A

Brüken