BARRENADO EN VIDRIO

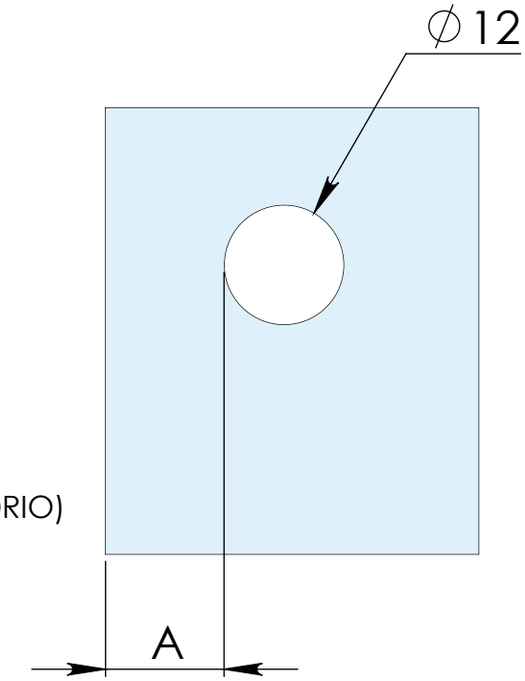
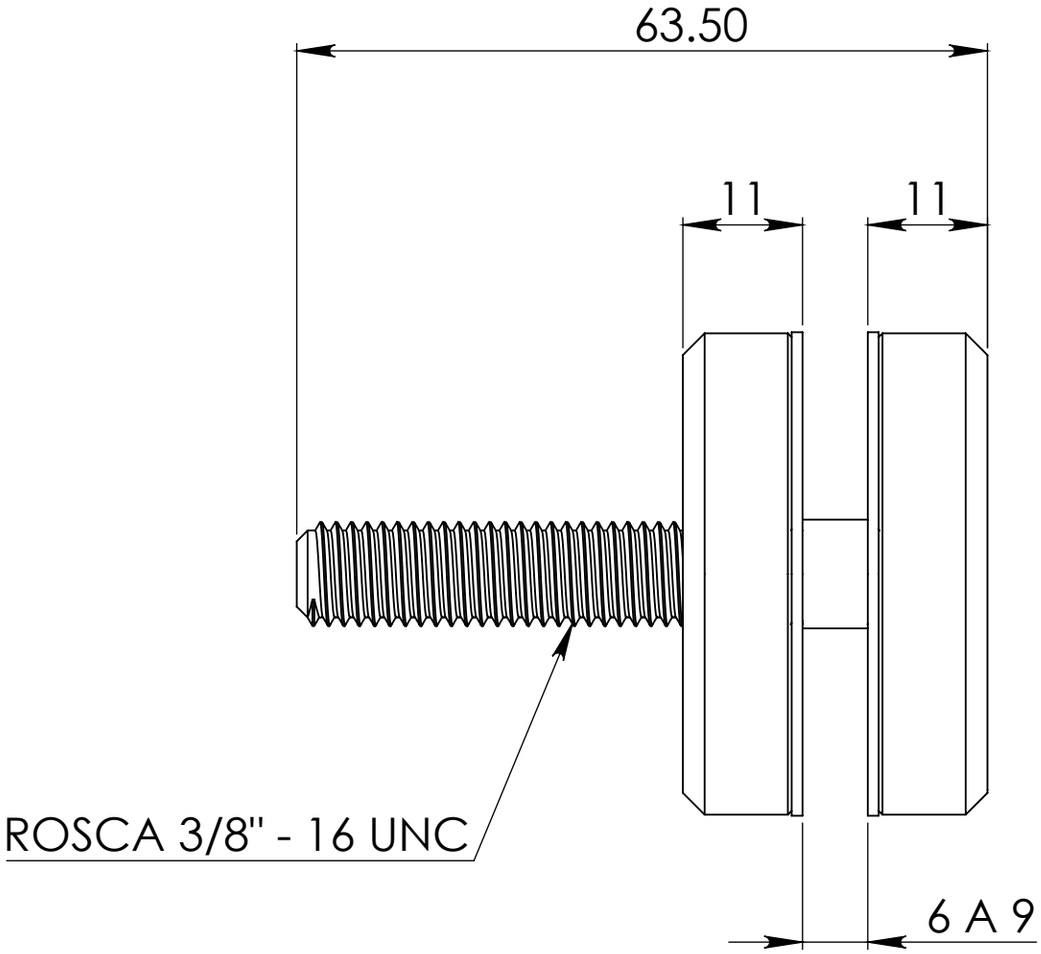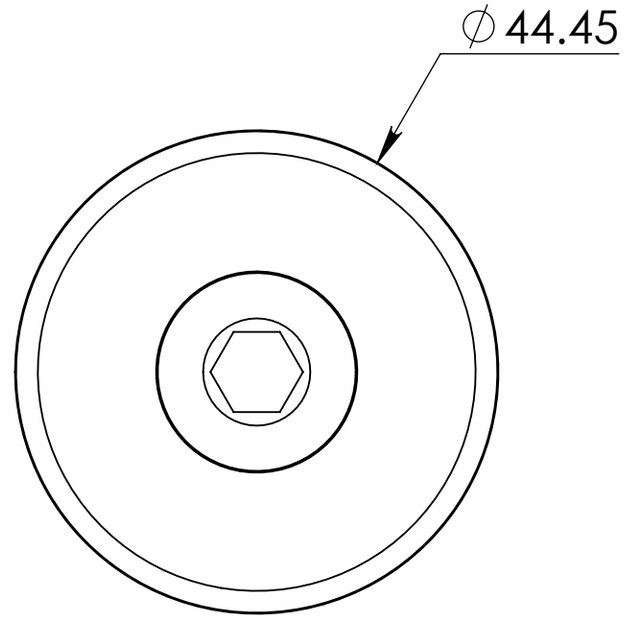
A= MIN. 2 VECES EL ESPESOR DEL VIDRIO
(DISTANCIA A CUALQUIER ARISTA DEL VIDRIO)