HOCKEY

Serie 80

CUPRUM

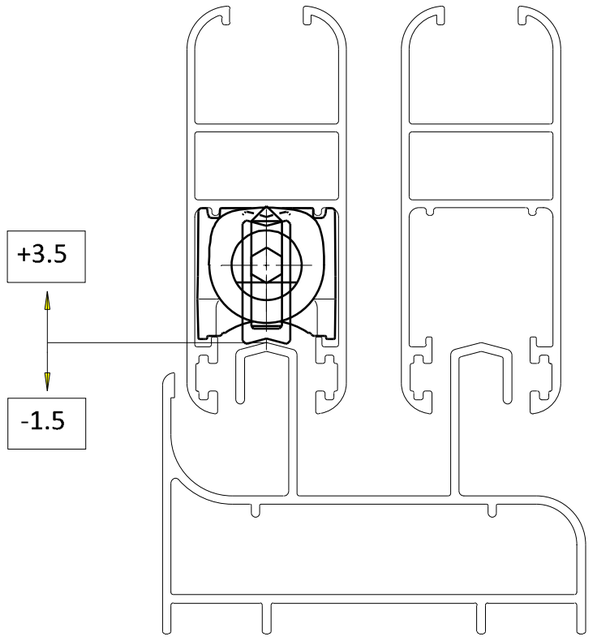

DETALLE CARRO
ESCALA 2:1

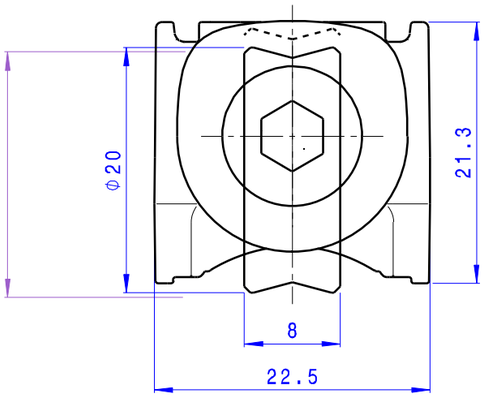

Carros 1RR (A)	Capacidad de carga màxima
BS EN13126-15:2008 CLASE 3	Kg. 90 (10.000 ciclos)

Carros 1RR (B)	Capacidad de carga màxima
BS EN13126-15:2008 CLASE 3	Kg. 90 (10.000 ciclos)

Carros 1RR (C)	Capacidad de carga màxima
BS EN13126-15:2008 CLASE 3	Kg. 75 (10.000 ciclos)

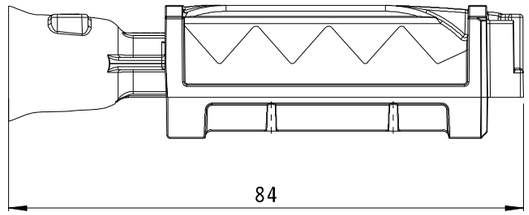

Art.5315EE

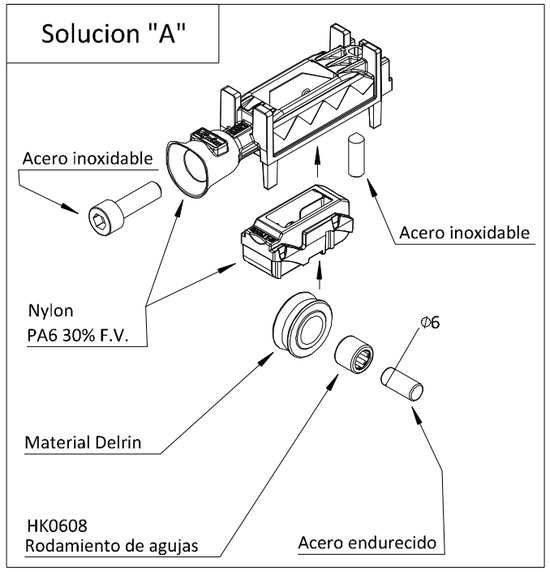

Art.5315EX

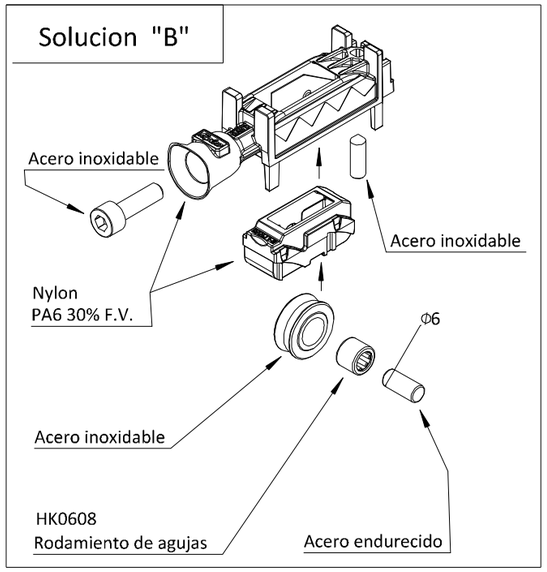

Art.5315EF

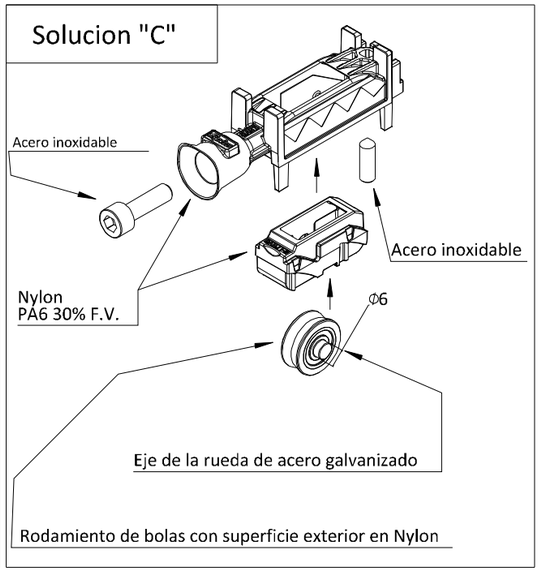

n.2 carros

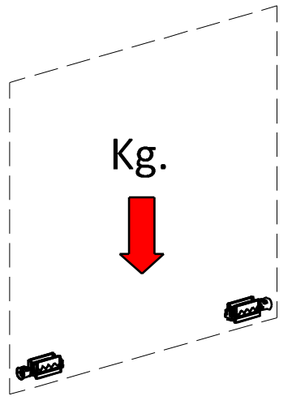

fapim® Life in evolution

CUPRUM

Fecha	25/10/16
hoja 1	de 2
N° DINUJO	REV.
93559	00

RIPRODUZIONE VIETATA - REPRODUCTION FORBIDDEN - REPRODUCTION INTERDITE - NACHDRUCK VERBOTEN - REPRODUCION PROHBDA - NADRUK VERBODEN

HOCKEY

Serie 80

CUPRUM

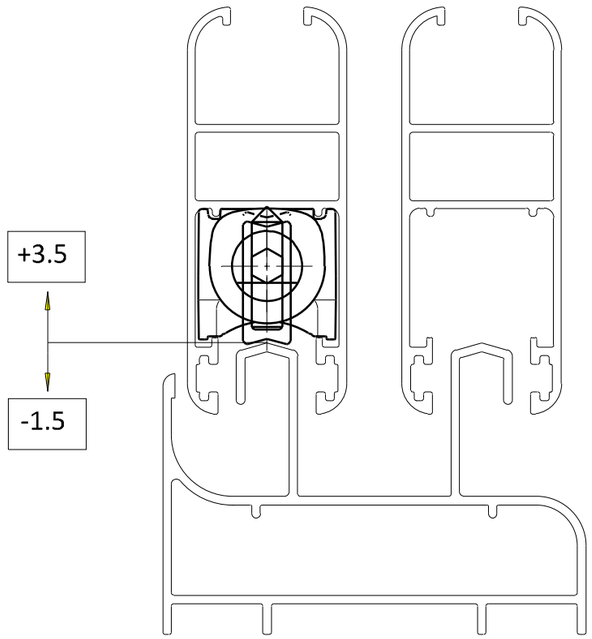

DETALLE CARRO
ESCALA 2:1

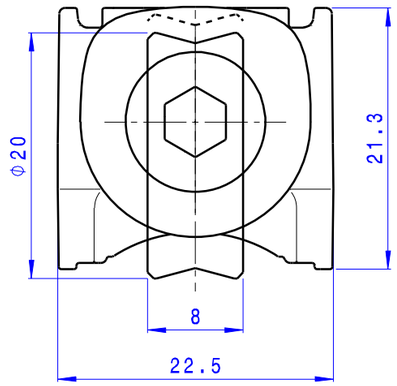

Carros 2RR (A)	Capacidad de carga màxima
BS EN13126-15:2008 CLASE 3	Kg. 150 (10.000 ciclos)

Carros 2RR (B)	Capacidad de carga màxima
BS EN13126-15:2008 CLASE 3	Kg. 150 (10.000 ciclos)

Carros 2RR (C)	Capacidad de carga màxima
BS EN13126-15:2008 CLASE 3	Kg. 130 (10.000 ciclos)

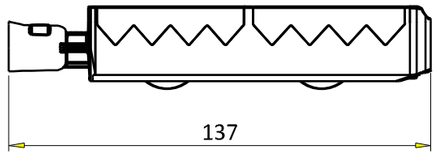

Art.5315FE

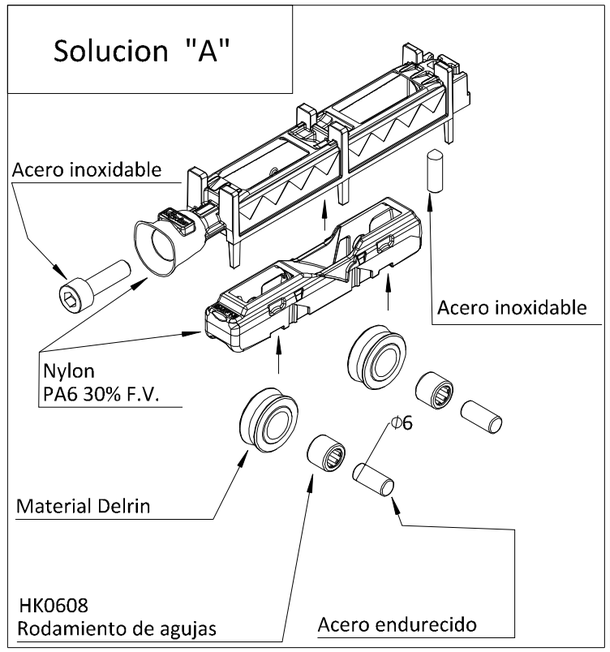

Art.5315FX

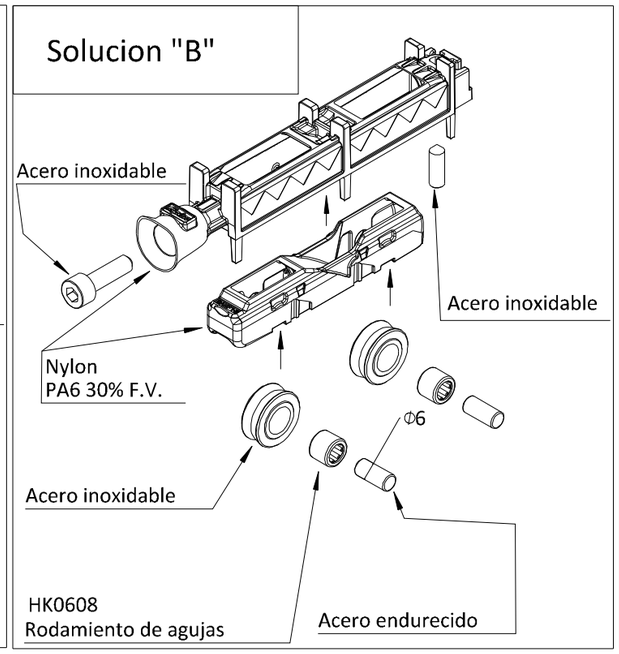

Art.5315FF

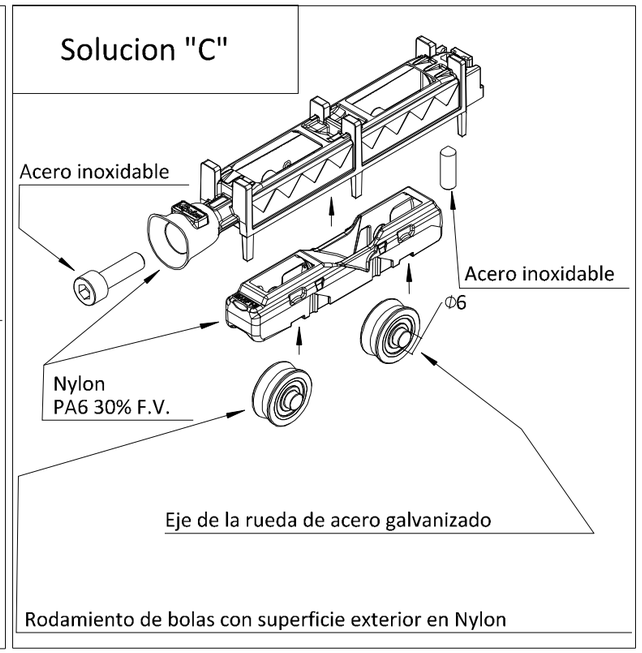

n.2 carros

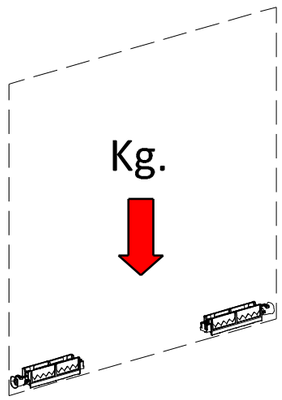

fapim
Life in evolution

CUPRUM

Fecha 25/10/16	
hoja 2 de 2	
N° DIBUJO 93559	REV. 00

RIPRODUZIONE VIETATA - REPRODUCTION FORBIDDEN - REPRODUCTION INTERDITE - NACHDRUCK VERBOTEN - REPRODUCION PROHBDA - NADRUK VERBODEN

HOCKEY

Serie 150

CUPRUM

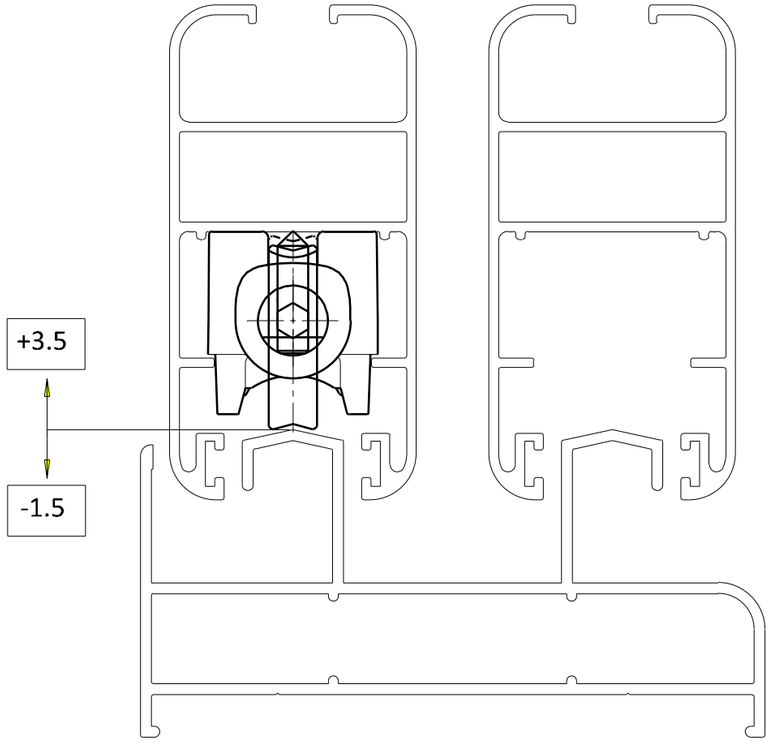

DETALLE CARRO
ESCALA 2:1

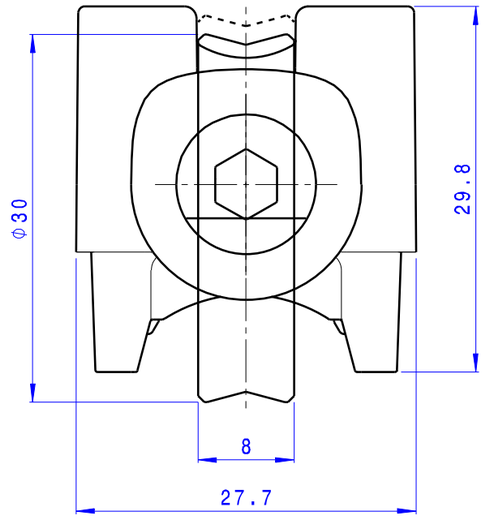

CARROS 1RR (A)	Capacidad de carga màxima
BS EN13126-15:2008 CLASE 3	Kg. 90 (10.000 ciclos)

Carros 1RR (B)	Capacidad de carga màxima
BS EN13126-15:2008 CLASE 3	Kg. 90 (10.000 ciclos)

Carros 1RR (C)	Capacidad de carga màxima
BS EN13126-15:2008 CLASE 3	Kg. 75 (10.000 ciclos)

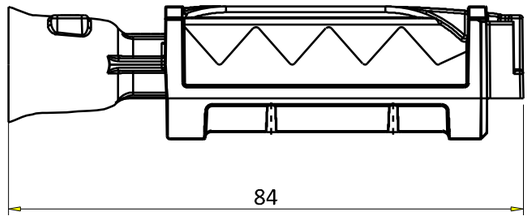

Art.5320ME

Solucion "A"

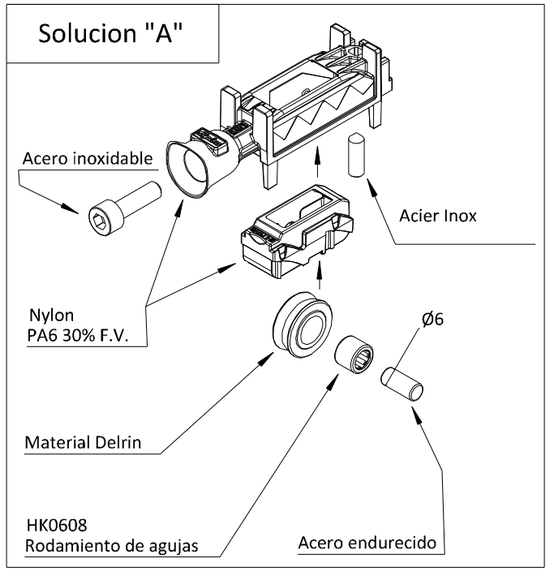

Art.5320MX

Solucion "B"

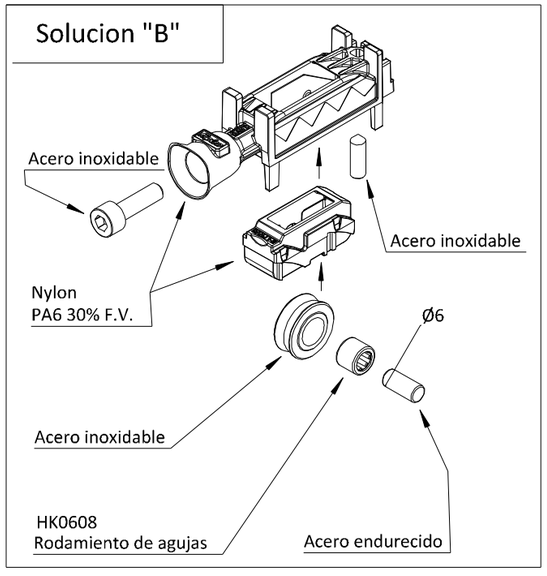

Art.5320MF

Solucion "C"

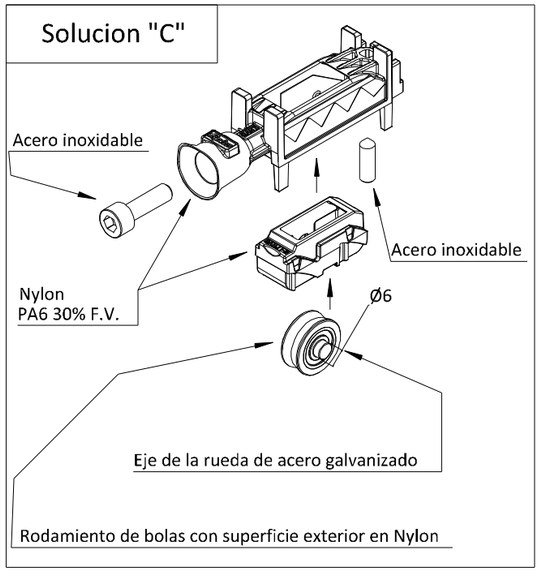

n.2 carros

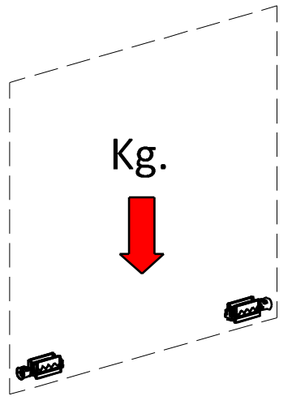

fapim
Life in evolution

CUPRUM

Fecha	25/10/16
hoja 1	de 2
N° DIBUJO 93561	REV. 00

RIPRODUZIONE VIETATA - REPRODUCTION FORBIDDEN - REPRODUCTION INTERDITE - NACHDRUCK VERBOTEN - REPRODUCION PROHIBDA - NADRUK VERBODEN

HOCKEY

Serie 150

CUPRUM

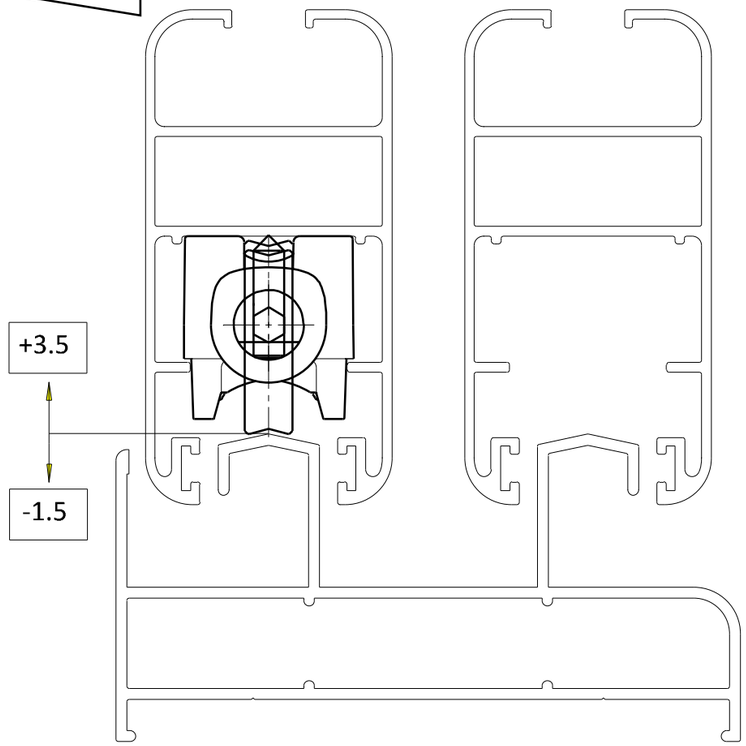

DETALLE CARRO
ESCALA 2:1

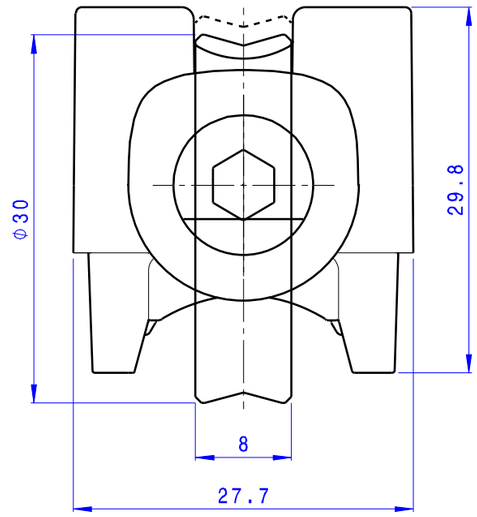

Carros 2RR (A)	Capacidad de carga màxima
BS EN13126-15:2008 CLASE 3	Kg. 150 (10.000 ciclos)

Carros 2RR (B)	Capacidad de carga màxima
BS EN13126-15:2008 CLASE 3	Kg. 150 (10.000 ciclos)

Carros 2RR (C)	Capacidad de carga màxima
BS EN13126-15:2008 CLASE 3	Kg. 130 (10.000 ciclos)

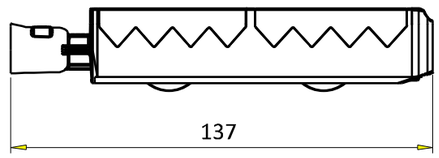

Art.5320NE

Solucion "A"

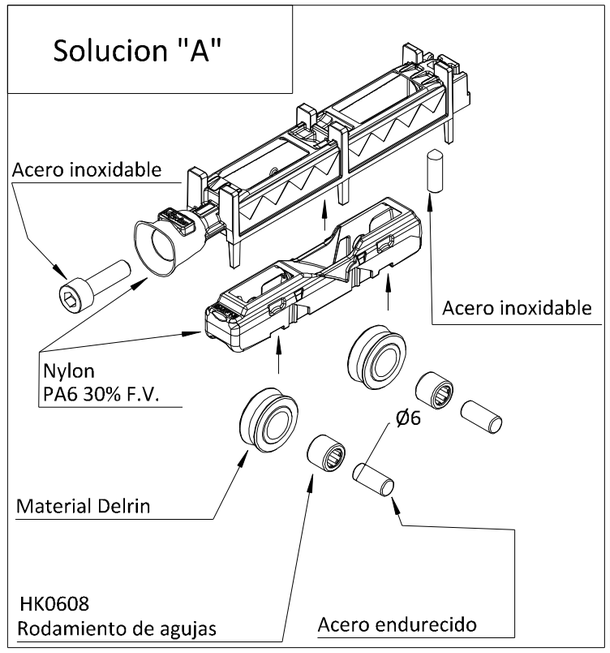

Art.5320NX

Solucion "B"

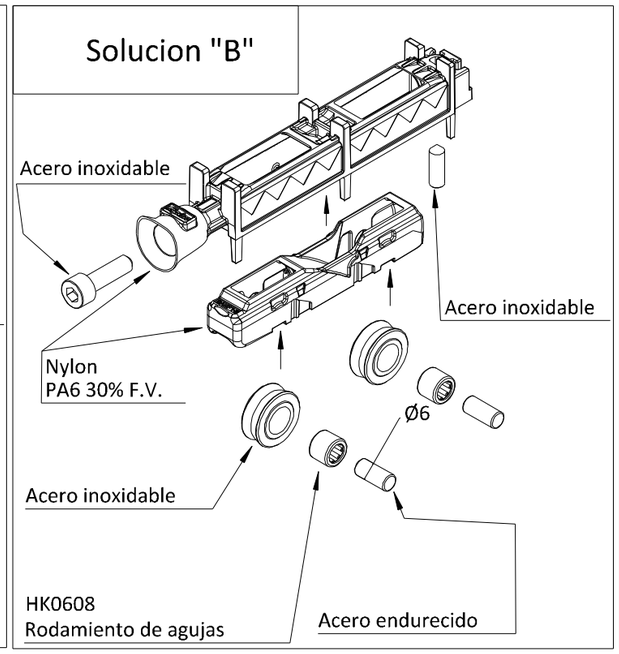

Art.5320NF

Solucion "C"

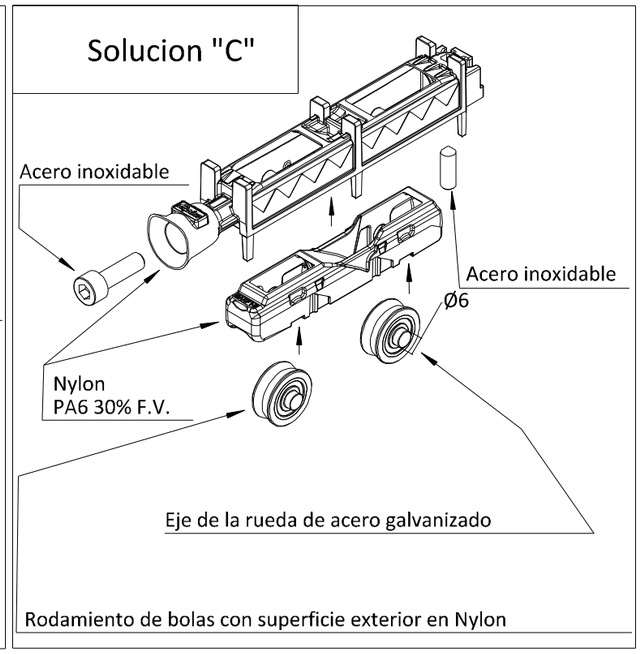

n.2 carros

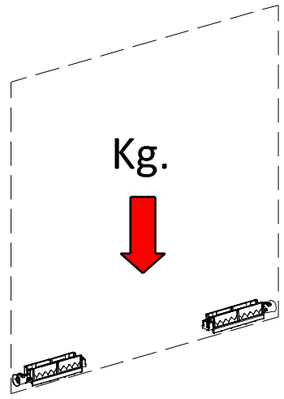

fapim
Life in evolution

CUPRUM

Fecha	25/10/16
hoja 2	de 2
N° DIBUJO 93561	REV. 00

RIPRODUZIONE VIETATA - REPRODUCTION FORBIDDEN - REPRODUCTION INTERDITE - NACHDRUCK VERBOTEN - REPRODUCION PROHBDA - NADRUK VERBODEN