Línea: CRISTAL

Alzado:

Modelo:	BRK211

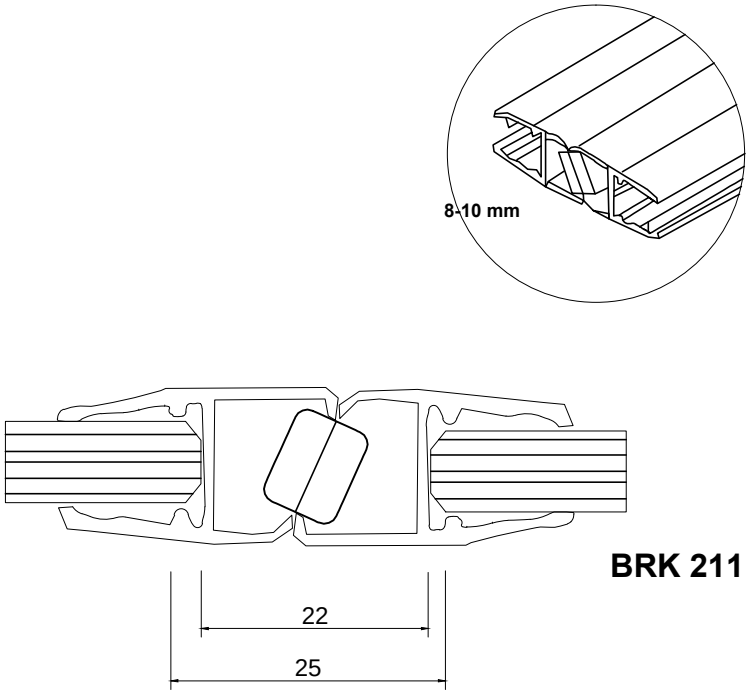

Fichas técnicas:

Modelo:	BRK211
Material:	Policarbonato
Acabado:	Transparente
Fijación:	Vidrio
Peso Max:	N/A
Escala	1:1
Medidas mm.:	xxxx
Especificación:	versión Julio 2015

Botagua, con imanes frontales para canceles a 180° y en escuadra.

Brüken